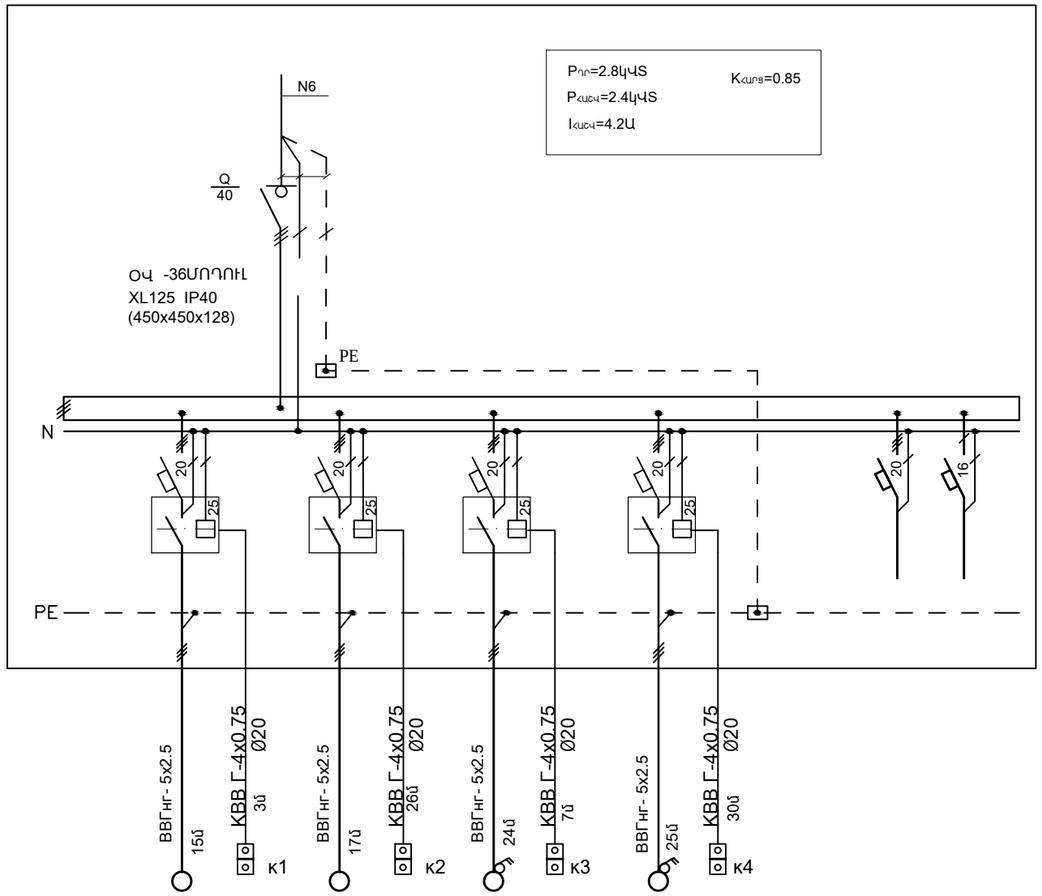

ՍՆՈՂ ԳԾԻ ՏՎՅԱԼՆԵՐ													
ՍՈՒՏԱԿ-ՊԱՇՏԻՉ ՍԱՐՔ, Ν ԸՍՏ ՀԱՏԱԿԳԾԻ	ՆԵՐԱՆՑՄԱՆ ԱՆՁԱՏԻՉ												
ԿԱԲԵԼԻ ՄԱԿՆԻՇ ԵՎ ԿՏՐՎԱԾՔԸ													
ԲԱՇԽԻՉ ՊԱՀԱՐԱՆ ,Ν ԸՍՏ ՀԱՏԱԿԳԾԻ	ԱՆՁԱՏԻՉ												
	ԳԾԱՅԻՆ ԱՎՏՈՄԱՏ	ՆՈՄԻՆԱԼ ՀՈՍԱՆՔ (Ա)											
ԿԱԲԵԼԻ ՄԱԿՆԻՇ ԵՎ ԿՏՐՎԱԾՔԸ			ВВГнг- 5x2.5 15մ KBB Г-4x0.75 3մ Ø20 К1		ВВГнг- 5x2.5 17մ KBB Г-4x0.75 26մ Ø20 К2		ВВГнг- 5x2.5 24մ KBB Г-4x0.75 7մ Ø20 К3		ВВГнг- 5x2.5 25մ KBB Г-4x0.75 30մ Ø20 К4				
ԷԼԵԿՏՐԱԶՕՐՈՒՆԻՉ	ՍՊԱՌԻՉԻ ԱՆՎԱՆՈՒՄԸ		ԿԱՆ.ՕՂԱՓ. 1		ԿԱՆ.ՕՂԱՓ. 2		ՏԱՆԻՔԱՅԻՆ ԿԱՆ.ՕՂԱՓ. 3		ՏԱՆԻՔԱՅԻՆ ԿԱՆ.ՕՂԱՓ. 4			ՊԱՀԵՍՏ	ՊԱՀԵՍՏ
	Ν ԸՍՏ ՏԵԽՆՈԼՈԳԻԱԿԱՆ ՀԱՏԱԿԱԳԾԻ		O1-1		O1-2		O1-3		O1-4				
	Pոր.(կՎտ)		0.7		0.7		0.7		0.7				
	Iհաշ.(Ա)		3.0		3.0		3.0		3.0				
	ԱՎՏՈՄԱՏ ԱՆՁԱՏԻՉ		20Ա		20Ա		20Ա		20Ա			20Ա	16Ա
	ՊԱՇՏՊԱՆԻՉ ԱՆՁԱՏՄԱՆ ՍԱՐՔ												

Ն.Գ.Ճ.	Հ.ՀԱՐՈՒԹՅՈՒՆՅԱՆ		ՕԲ.ԱՆՎԱՆՈՒՄԸ	ASMED design	
ՆԱԽԱԳԾԵՑ	Լ.ՀՈՎՀԱՆՆԻՍՅԱՆ		ՍՏԵՓԱՆԱՎԱՆԻ ՀԱՄԱԲՈՒԺԱՐԱՆԻ ՀԻՄՆԱՆՈՐՈԳՈՒՄ	«ԱՍՔՄԵԴ դիզայն» ՍՊԸ	
			ԹԵՐԹԻ ԱՆՎԱՆՈՒՄԸ	ՕԲՅԵԿՏ	04/16
			ՕԿ ՎԱՀԱՆԻ ՀԱԾՎԱՐԿԱՅԻՆ ՍԽԵՄԱ	ԹԵՐԹ	ԷՏ - 5 ՓՈՒԼ ԱԳ
ՊԱՏՎԻՐԱՏՈՒ՝				ԹԵՐԹԵՐ	18